moderne einarmige

EXZENTER-PRESSEN

Neueste Konstruktion

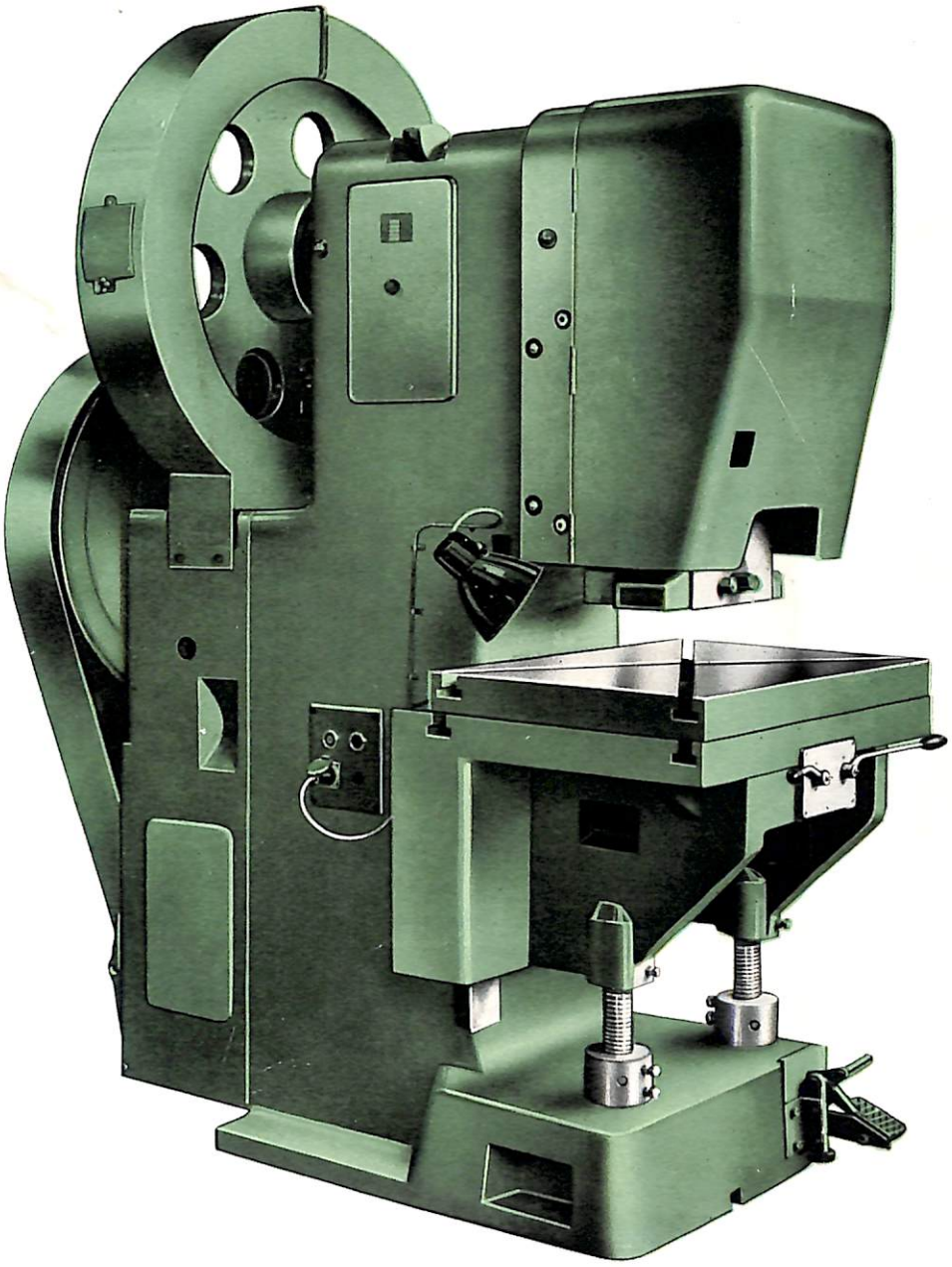

MÜLLER

Die Presse ist mit einer
MODERNEN BACKENBREMSE
ausgerüstet. Der Bremsbacken mit aufgenietetem, auswechselbarem Belag ist in einem Haltebügel beweglich gelagert und zentriert sich automatisch. Er wirkt auf einen auf der Welle sitzenden Bremsring aus Spezialguß. Die Steuerung der Bremse erfolgt über Kurven und kugelgelagerte Rollen. Mit dem im dazugehörigen Werkzeug befindlichen universellen Spannstab kann die Bremse mit einem Handgriff von Einzel- auf Dauerbetrieb geschaltet werden.

Der in langen geschliffenen und geschabten Führungen gleitende
BREITE STÖSSEL
ist sehr kräftig dimensioniert. Beide Führungsleisten sind mittels Stahlschrauben einstellbar. Die Stößelgrundfläche ist zur Aufnahme großer Werkzeuge verbreitert und mit zusätzlichen Bohrungen versehen. Die Zapfenbohrung kann auf Wunsch auch mit anderen Maßen geliefert werden. Seitlich im Stößel sind hohe Schlitze für einen Auswerfer, der auch nachträglich angebaut werden kann. Vorn befindet sich eine leicht auswechselbare Überlastungssicherung. Die Kugelpfanne ist gehärtet und austauschbar.

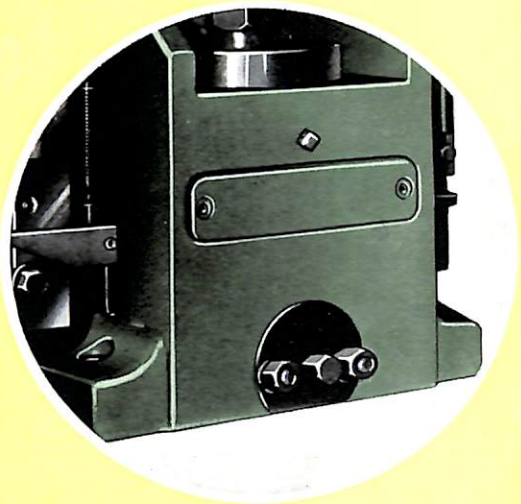

Die Presse wird wahlweise mit
FESTEM oder VERSTELLBAREM TISCH
geliefert. Der verstellbare Tisch gleitet in kräftigen Prismenführungen und wird von einer Klemmleiste mit starken Schrauben gehalten. Die Verstellung geschieht mit einer, bzw. ab ExP 35 zwei Gewindespindeln. Die Tischplatte ist mit einem Durchfalloch und diagonalen T-Nuten versehen. Seitliche Durchfallöffnungen und Schienen für einen Einschubkasten sind vorhanden.

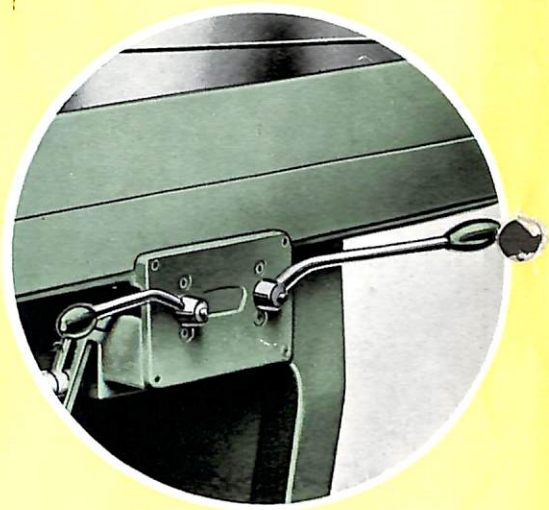

Die Exzenterwelle ist aus vergütetem, formgeschmiedetem Stahl und läuft in Büchsen aus hochwertigem Schleuderguß. Ebenfalls in Rotguß gelagert ist das Pleuel, sowie das auf besonderen Laufringen laufende Schwung- bzw. Zahnrad. Bei Pressen mit Rädervorgelege ist die Vorgelegewelle in Nadel- und Rollenlagern gelagert. Der Antrieb erfolgt durch einen, im Pressenkörper eingebauten, mühelos verstellbaren Flanschmotor über endlose Keilriemen auf das Schwungrad.

Die neue

MÜLLER-EXZENTERPRESSE

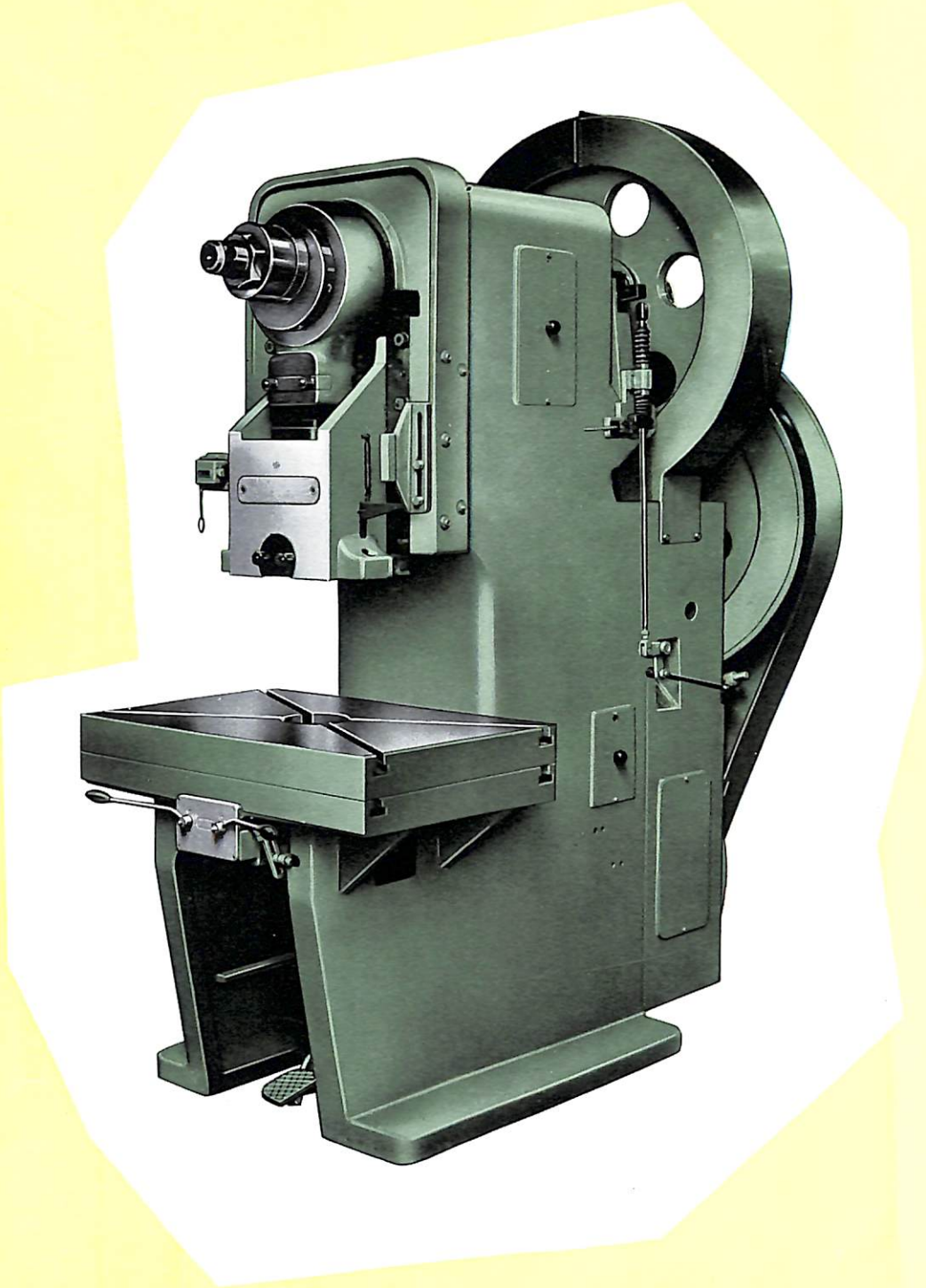

Diese moderne Einständer-Exzenterpresse wurde vollständig neu entwickelt. Durch die Kastenform und die günstige Auslegung des Querschnittes am Pressenkörper ergibt sich eine sehr geringe Auffederung, die wesentlich ist für die Standzeit der Werkzeuge. Diese Bauart in Verbindung mit den neuen geräuschmindernden Kunststoffschutzen gibt der Presse auch im Aussehen eine gefällige Form. Das Gestänge für Fuß- und Zweihandeinrückung ist geschützt im Körper geführt. Die Umstellung von Hand- auf Fußbetrieb geschieht mit einem besonderen Schlüssel.

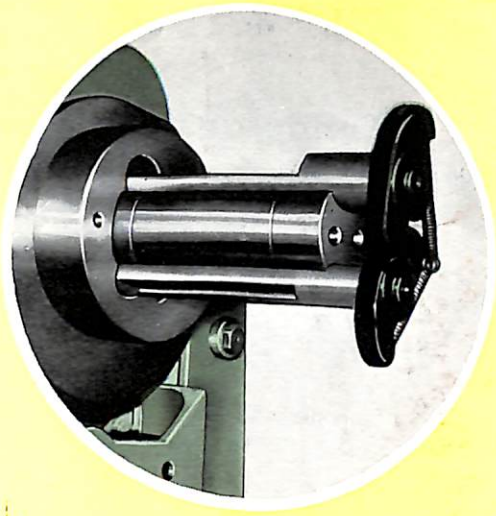

Als Kupplung findet die bewährte

DREHKEILMOMENTKUPPLUNG

Verwendung. Die Kupplungsteile sind ausreichend dimensioniert, präzise bearbeitet und aus einsatzgehärtetem Spezialstahl hergestellt. Ab ExP 60 serienmäßig (auf Wunsch ab ExP 25) wird ein Rückdrehkeil eingebaut. Dadurch ist es möglich, mit der Maschine auch Zieharbeiten mit einem Druckluft- oder Federziehkissen auszuführen (für Zieharbeiten sind Pressen mit Zahnradvorgelege besonders geeignet). Die Kupplung kann auch als elektro-pneumatische Reibungskupplung geliefert werden.

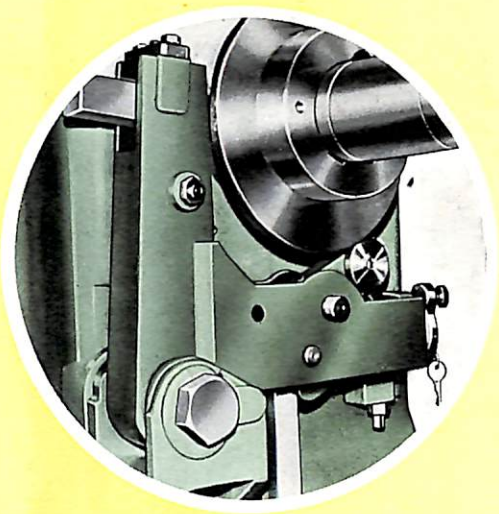

Die

NEUE NACHSCHLAGSICHERUNG

weist als Besonderheit einen gefederten Anschlag für den Nockenring auf, der die Nachschlagsicherungsteile schont und ein müheloses Einrücken ermöglicht. Die Wirkungsweise ist unabhängig von Federn. Nach einer halben Wellenumdrehung wird über eine Rolle und Kurve das Einrückgestänge ausgelöst und der Anschlaghebel zwangsläufig in Sperrstellung gebracht. Außer der Nachschlagsicherung sind ebenfalls Hubunterbrechung, bzw. Nachgreif- und Stillstandsicherung vorhanden, so daß die Maschine den neuesten Anforderungen der Berufsgenossenschaft entspricht. Die Umstellung von Einzel- auf Dauerhub erfolgt durch einen, mit einem Sicherheitsschloß versehenen Hebel.

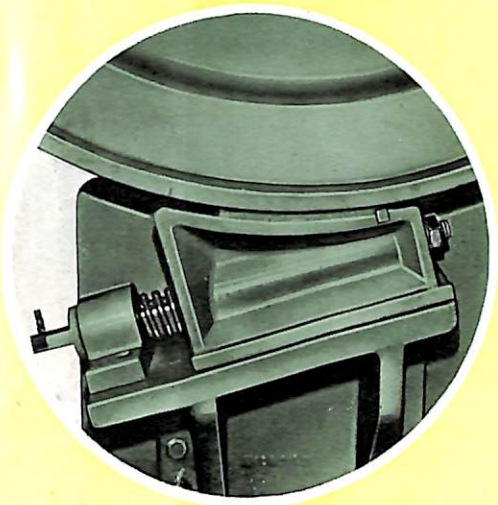

Bei etwaigen Störungen, z. B. in der Drehkeilkupplung durch Ausrücken im 2. Nocken unter Last durch falsche Werkzeugeinstellung, Drehkeilbruch, usw. oder in der Bremse durch abgenützten oder verölten Bremsbelag oder an den Lagerstellen der Exzenterwelle, des Schwung- oder Zahnrades durch ungenügende Schmierung tritt die

SICHERHEITSNOTBREMSE

DBPa ges. gesch.-Auslandspat. erteilt

in Funktion und bewirkt einen sofortigen Stillstand der Exzenterwelle am obersten Totpunkt. Unfälle sind dadurch ausgeschaltet. Ebenso werden aus solchen Störungen oder durch unsachgemäße Behandlung auftretende, kostspielige Schäden vermieden.

Sie erhalten noch an

SONDERZUBEHÖR UND SONDERAUSFÜHRUNG

Aufspannplatte · Auswerfer (mech. und pneum.) · Beleuchtung · Hubzähler · Zentralschmierung · Vorschubapparate (mech. und pneum.) · Druckluft- oder Federziehkissen · Revolverteller · stufenlos regelb. Getriebe · polumschaltbarer Motor · Stahlgußstößel mit gehärteten Führungsleisten sowie Stahlgußpleuel · größere Einbauhöhe und Ausladung · Verbreiterten Tisch und Stößel · Tisch und Aufspannplatte mit geändertem Durchfalloch u. Nutanordnung · Durchfalloch im Tisch und Aufspannplatte mit Einsätzen · geänderte Zapfenbohrung im Stößel · pneumatische oder elektropneumatische Einrückung · **Sicherheitsnotbremse**

Sonderausführungen
Zubehör

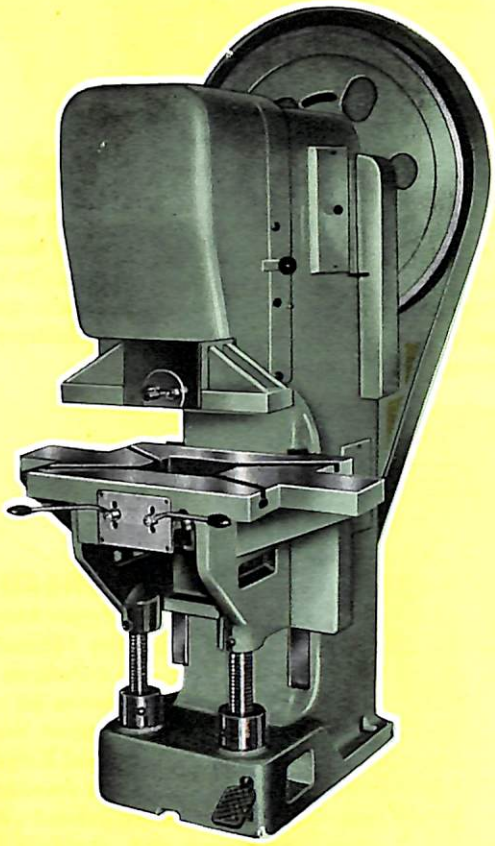

ExP 35
mit verbreitertem Tisch und Stößel

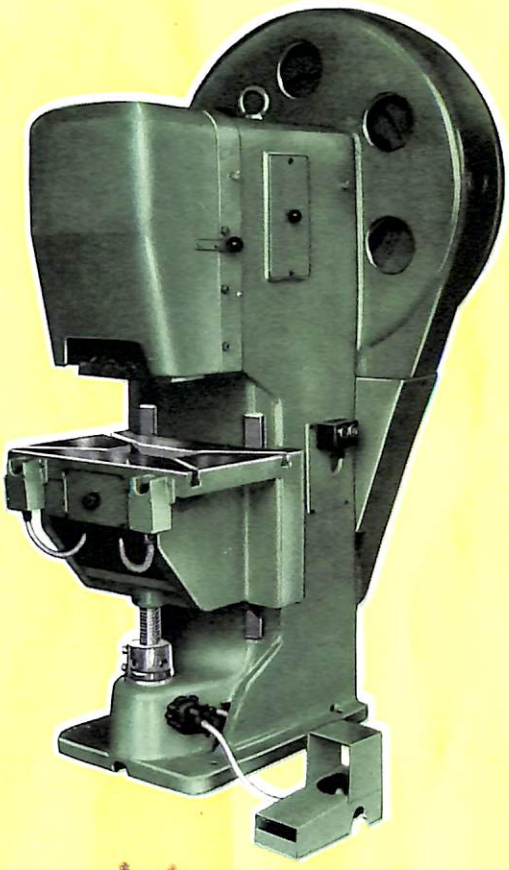

ExP 25
mit elektropneumatischer Kupplung
von 10 - 80 to mit Schwungradantrieb
von 15 - 100 to mit Zahnradvorgelege

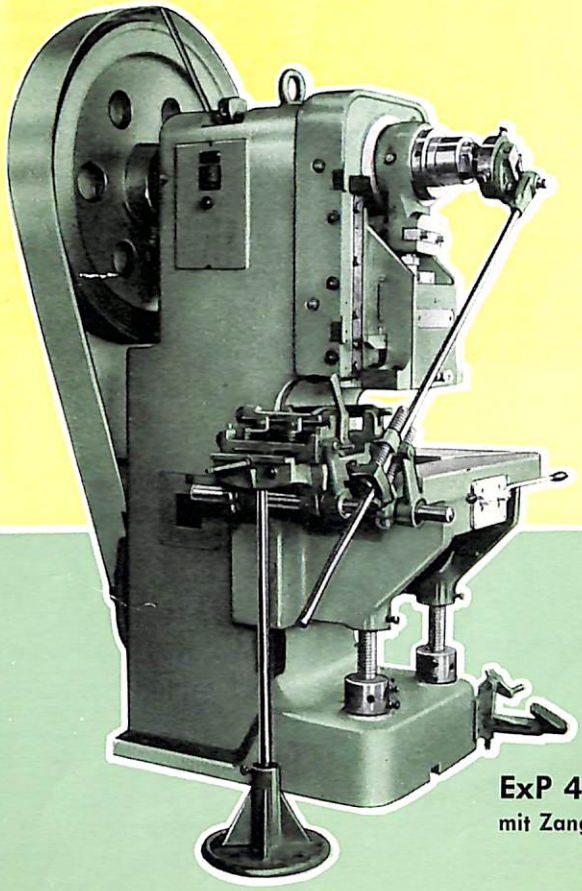

ExP 45
mit Zangenvorschubapparat

Technische Daten der Maschinen mit Schwungrad

Type		ExP 10	ExP 15	ExP 25	ExP 35	ExP 45	ExP 60	ExP 80	ExP 100
Stanzdruck normal Einzelhub	t	10	15	25	35	45	60	80	100
Stanzdruck max. Einzelhub	t	11	16,5	27,5	38	50	66	90	110
Größte Schnittfläche bei 40 kp/mm² Festigkeit (Einzelhub)	mm	250	375	625	875	1125	1500	2000	2500
Materialstärke (Einzelhub)	mm	1,5	2	2,5	4	5	6	8	10
Kraftbedarf	PS/U/min	1,0/1500	1,5/1000	2/1000	3/1000	4/1000	4/1000	5,5/1000	7,5/1000
Ausladung	mm	160	160	190	220	230	280	280	300
Tischfläche Breite x Tiefe	mm	520x325	530x335	560x380	580x440	690x460	750/560	850x560	910x600
Tischfläche vergrößert auf Anfrage									
Durchfalloch im Tisch Breite x Tiefe	mm	125x120	160x120	200x150	210/175	220x175	300x200	300x200	300x200
Tisch verstellbar	mm	160	150	180	180	180	200	200	230
Hub verstellbar (normal)	mm	4-60	4-60	4-60	4-70	4-80	10-90	10-100	10-100
Hub verstellbar (erhöht)	mm	8-80	8-80	8-80	8-96	8-96	10-140	10-140	10-140
Höhere Hubverstellung auf Anfrage									
Stößelverstellbarkeit	mm	40	40	45	50	55	60	60	60
Stößelfläche mittels Lappen	mm	230x150	240x160	280x165	300x175	360x185	380x200	420x215	440x235
Stößelfläche vergrößert auf Anfrage									
Zapfenbohrung im Stößel Durchmesser x Tiefe	mm	30x60	35x60	35x60	35x60	35x60	40x80	50x85	50x85
Stößelhübe	min	130	120	120	110	110	100	85	80
Größte Höhe zw. Tisch u. Stößel, gr. Hub u. Verstellung oben									
bei verstellbarem Tisch	mm	300	290	290	330	340	360	370	455
bei festem Tisch	mm	280	280	300	345	350	360	390	450
Aufspannplatte Breite x Tiefe x Stärke	mm	510x315x50	520x325x50	550x370x60	570x420x60	685x450x60	740x550x70	840x550x70	900x590x85
Durchfalloch Durchmesser	mm	50	50	70	80	90	100	120	150
Gewicht der Presse verstellb. Tisch	kg	750	1000	1500	1750	2450	3350	4200	4500
Gewicht der Presse fester Tisch	kg	730	980	1450	1700	2350	3250	4100	4400
Kistenmaße der seem. Verpackung (außen)	cm	173x105x70	185x110x79	195x120x89	211x134x116	221x148x121	236x166x121	258x171x146	276x178x156
Gewicht der seem. Verpackung	ca. kg	200	240	280	380	420	470	580	650

Technische Daten der Maschinen mit Rädervorgelege

Type		ExP 15 R	ExP 25 R	ExP 35 R	ExP 45 R	ExP 60 R	ExP 80 R	ExP 100 R
Materialstärke (Einzelhub)	mm	3,5	4,5	6	7	7	10	12
Kraftbedarf	PS/U/min	1,5/1500	2/1500	3/1500	4/1500	4/1500	4/1500	5,5/1500
Stößelhübe	min	80	80	80	80	65	65	60
Gewicht der Presse verstellb. Tisch	kg	1150	1650	1900	2550	3550	4300	4900
Gewicht der Presse fester Tisch	kg	1130	1600	1850	2450	3450	4200	4800
Kistenmaße der seem. Verpackung	cm	185x130x79	195x140x89	208x158x106	216x168x106	236x191x121	246x191x126	256x196x131
Gewicht der seem. Verpackung	ca. kg	270	310	390	420	520	560	600

Sonderausführungen auf Anfrage

Konstruktionsänderungen vorbehalten